Win-Ⅱ側溝 300・400

135°コーナー製品　T-25　内幅300・400

製品長 ―――

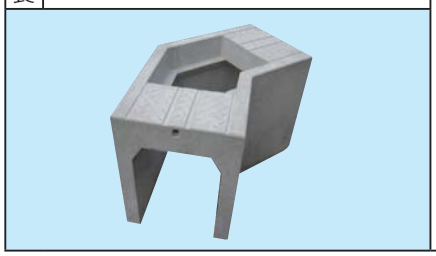

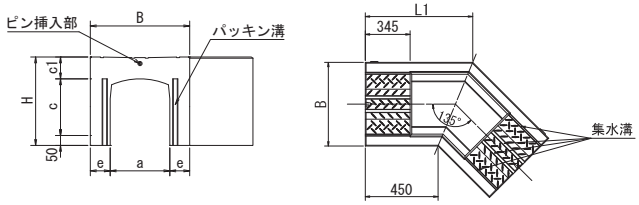

呼び名（幅a×高）		各部の寸法(mm) B	H	c	c1	e	L1	参考質量(kg)
300	300		445	285				275
	400		545	385				330
	500		645	485				380
	600		745	585				430
	700	500	845	685	110	100	657	485
	800		945	785				535
	900		1045	885				595
	1000		1145	985				645
	1100		1245	1085				695

呼び名（幅a×高）		各部の寸法(mm) B	H	c	c1	e	L1	参考質量(kg)
400	400		560	385				395
	500		660	485				450
	600		760	585				505
	700		860	685				560
	800	610	960	785	125	105	703	620
	900		1060	885				675
	1000		1160	985				740
	1100		1260	1085				795
	1200		1360	1185				855

コンクリート蓋　T-25縦断走行用　内幅300・400

製品長 L=500

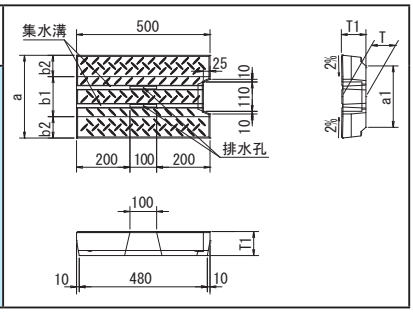

呼び名	各部の寸法(mm) a	a1	T	T1	b1	b2	参考質量(kg)
300	400	320	92	95	100	150	40
400	500	420	107	110	200	150	60

※グレーチング蓋はP108参照

135°コーナー製品蓋　T-25　内幅300・400

製品長 ―――

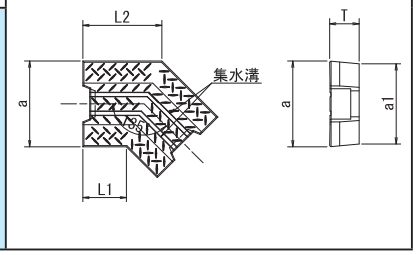

呼び名	各部の寸法(mm) a	a1	L1	L2	T	参考質量(kg)
300	400	380	121	286	110	38
400	500	480	123	330	125	61

Win-Ⅱスラブ　T-25縦断走行用　内幅300現場打ち部用スラブ

現場打ち部の頂版をプレキャスト化しました。短尺・斜切に対応できる製品です。

製品長 L=2000

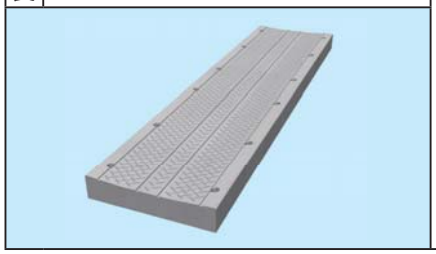

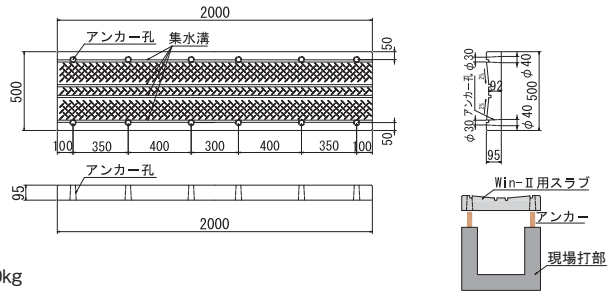

参考質量 220kg

注）関西地域のみの取扱いとなります。

ベルテクスグループ
VERTEX 株式会社ホクコン
https://www.hokukon.co.jp/